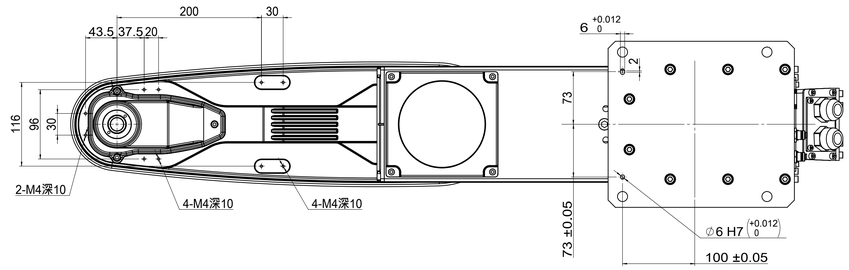

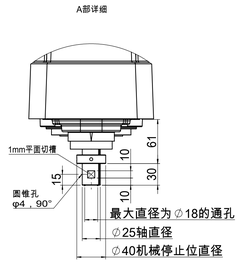

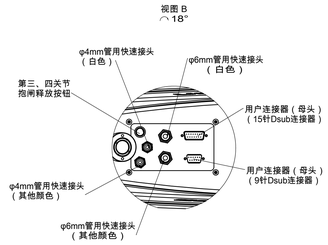

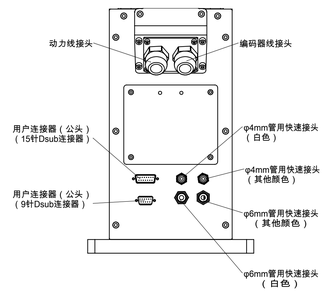

型号	ER20-800-SR	
种类	水平多关节	
轴数	4	
臂展	800mm(350mm+450mm)	
动作范围	J1	±132°
	J2	±152°
	J3	0~420mm
	J4	±360°
最高速度	J1 375°/s	合成速度 8946mm/s
	J2 588°/s	
	J3	2020mm/s
	J4	1350°/s
标准循环时间	0.5s	
负载	额定值	10kg
	最大值	20kg
R轴容许惯性力矩	额定值	0.05kg.m2
	最大值	0.4kg.m2
重复定位精度	X+Y	±0.025mm
	Z	±0.015mm
	R	±0.01°
位置检测方式	绝对值式	
与控制柜间电缆	3m	
电源容量	2.6KVA	

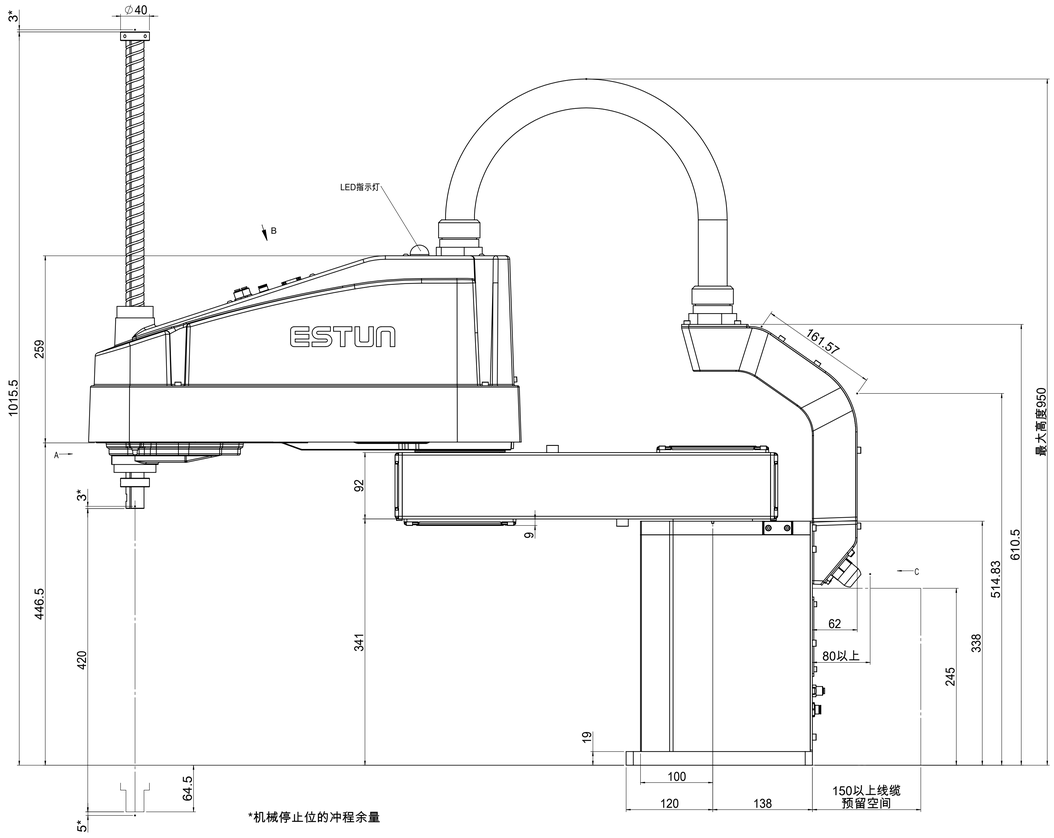

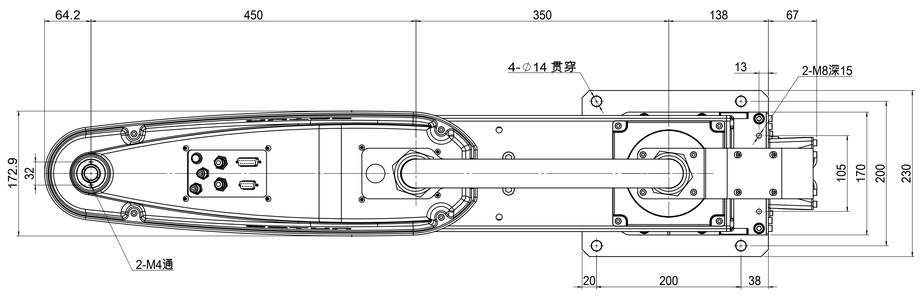

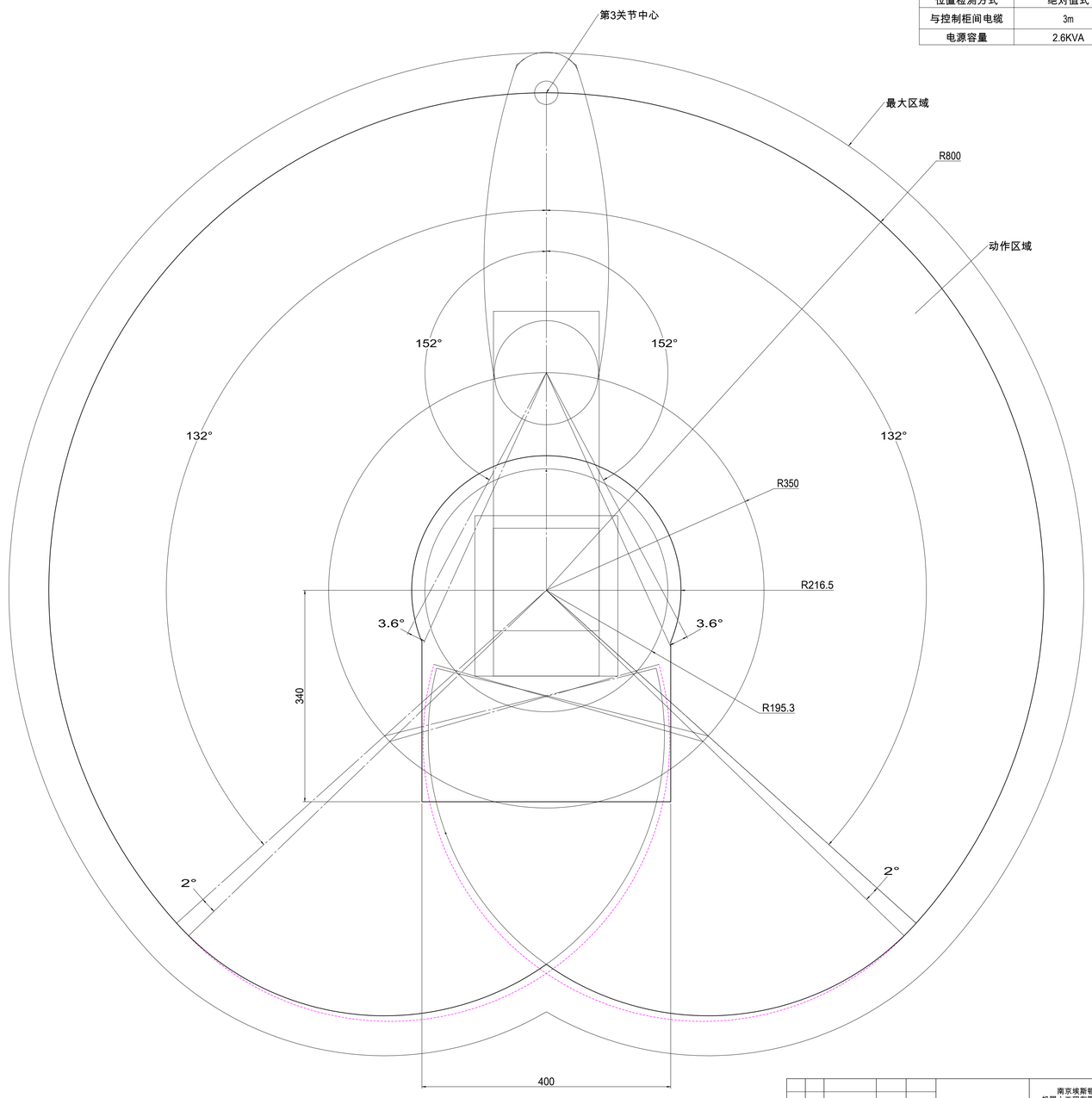

标记	处数	更改文件号	签字	日期
设计				
校对				
工艺				
标准化				
审核				
批准				

图幅	重量	比例
A0		1:3
共 1 页		第 1 页

南京埃斯顿
机器人工程有限公司

借用件登记
描图
校描
旧底图总号
签字
日期